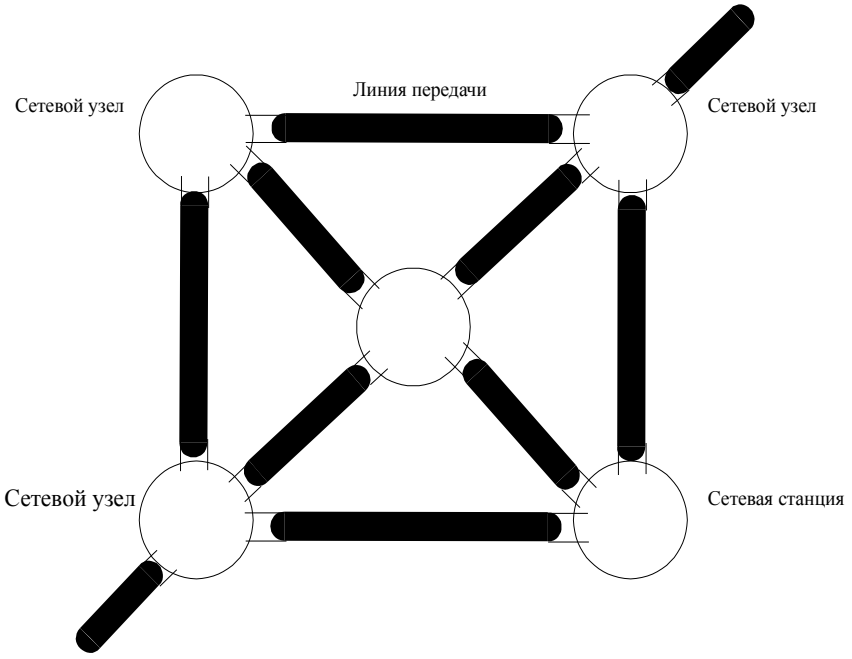

Рис. 3.1. Первичная сеть связи

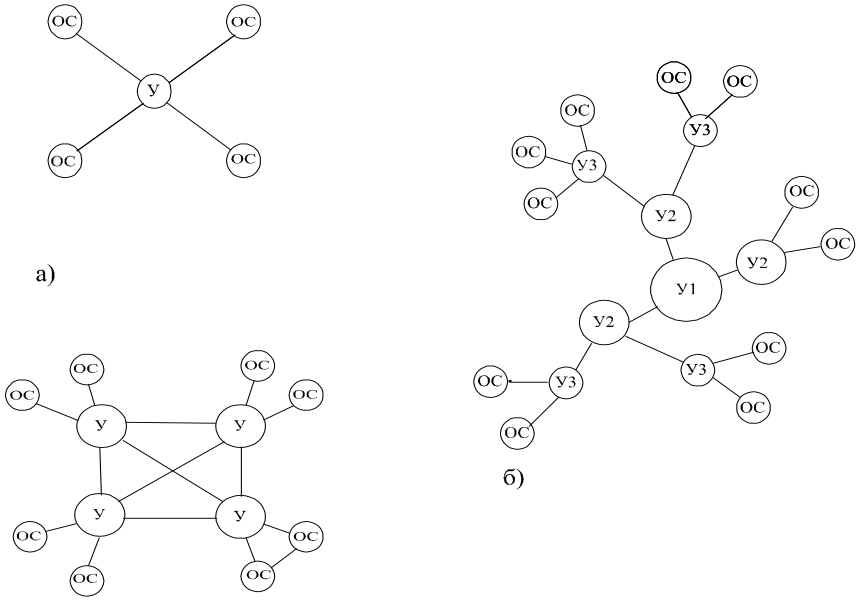

ОС - оконечная станция;
У - узел.

а) радиальный;
б) радиольно-узловой;
в) "каждый с каждым".

Рис. 3.2. Варианты структуры сетей ПД.

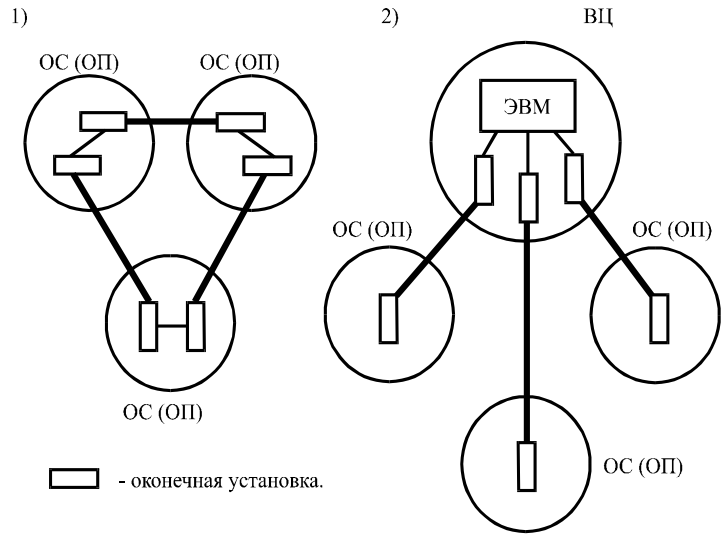

Рис. 3.3а. Примеры сетей ПД с долговременной (кроссовой) коммутацией

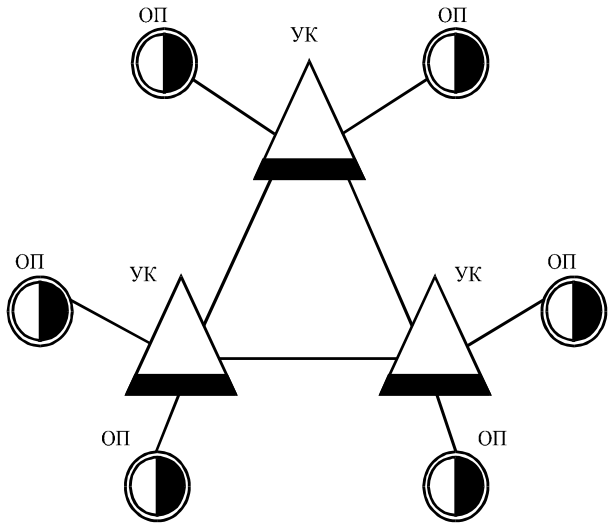

Рис. 3.3б. Пример сети ПД с оперативной коммутацией.

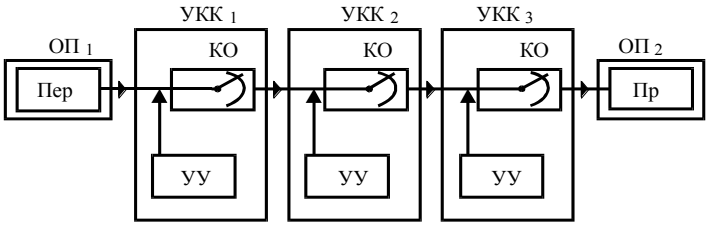

Рис. 3.4. Схема передачи сообщения в сети ПД с КК.

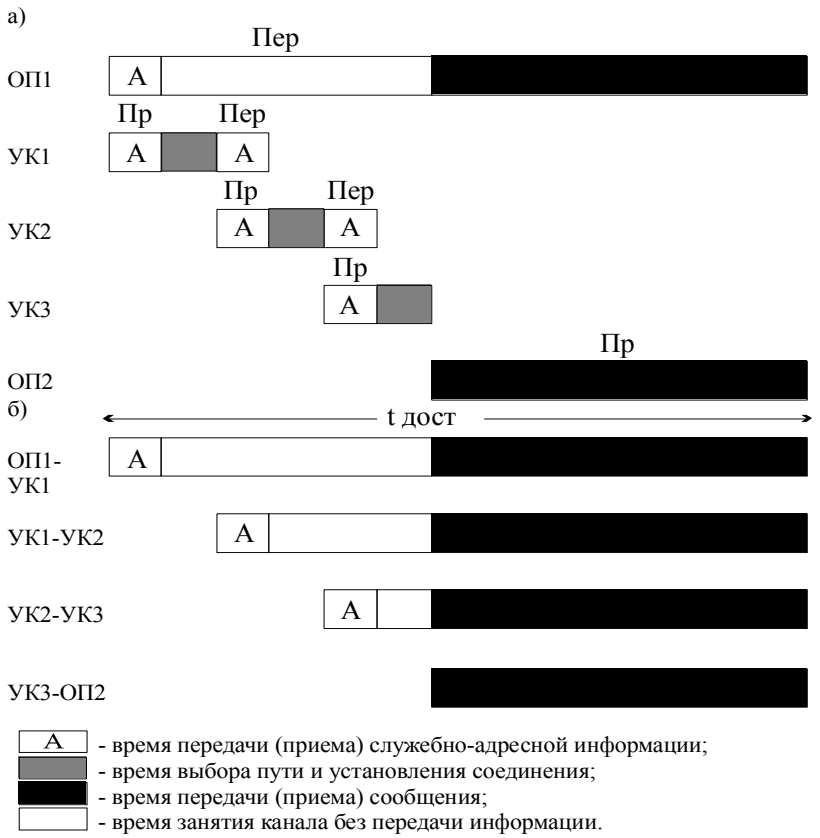

Рис. 3.5. Время доставки сообщения и занятости каналов в сетях ПД с КК.

а) время доставки сообщения;
б) время занятия канала.

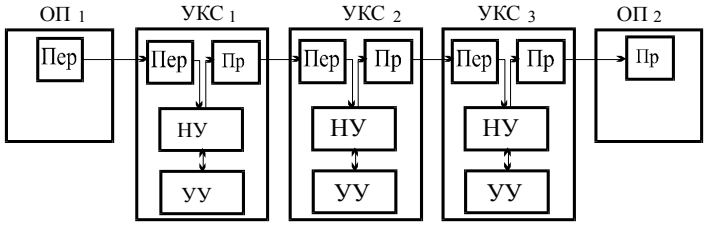

Рис. 3.6. Схема передачи сообщения в сети ПД с КС.

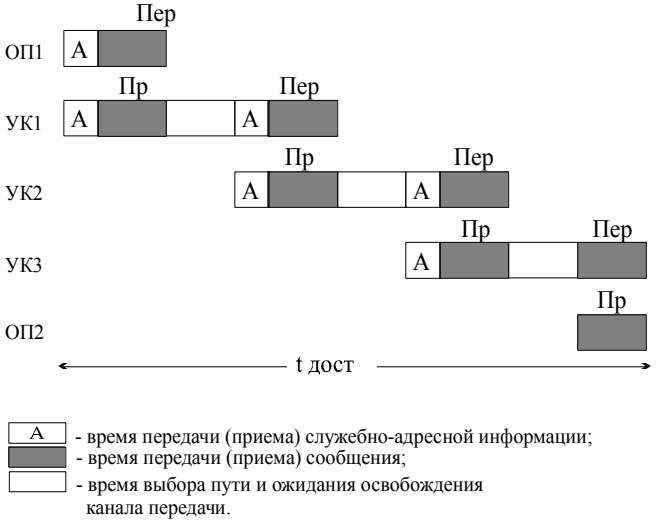

Рис. 3.7. Время доставки сообщения в сети ПД с КС.

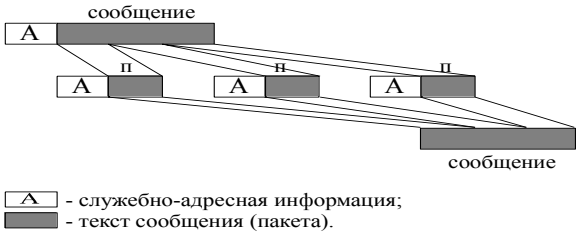

Рис. 3.8. Формирование пакетов.

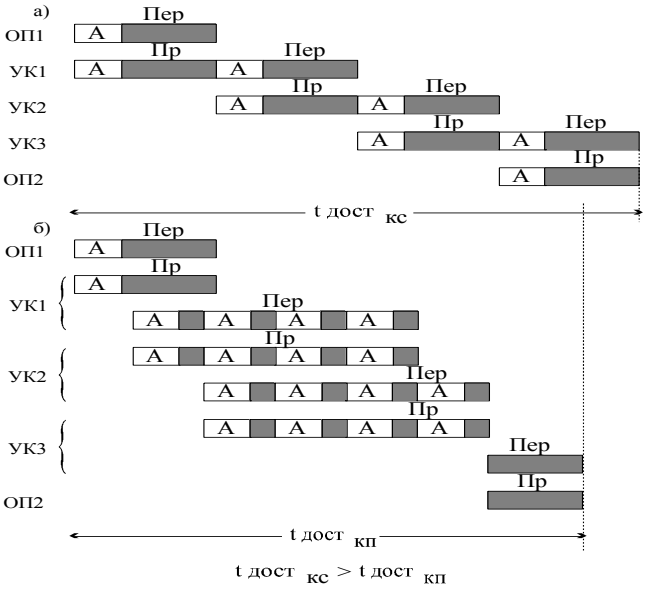

Рис. 3.9. Сравнение времени доставки сообщения в сетях ПД с КС и КП (при t ож = 0).

а) ПД с КС.
б) ПД с КП.

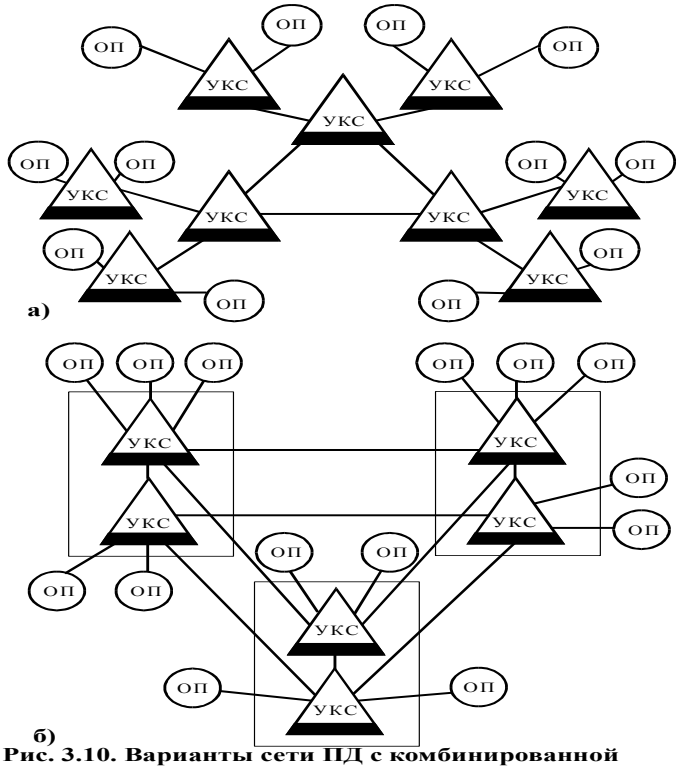

Рис. 3.10. Варианты сети ПД с комбинированной коммутацией.

а) последовательный;
б) параллельный.

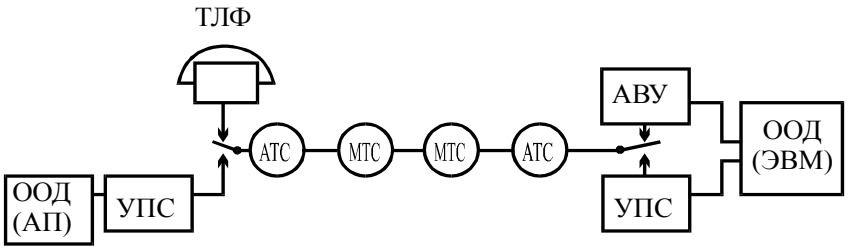

Рис. 3.11. Передача данных по сети ТФ-ОП.

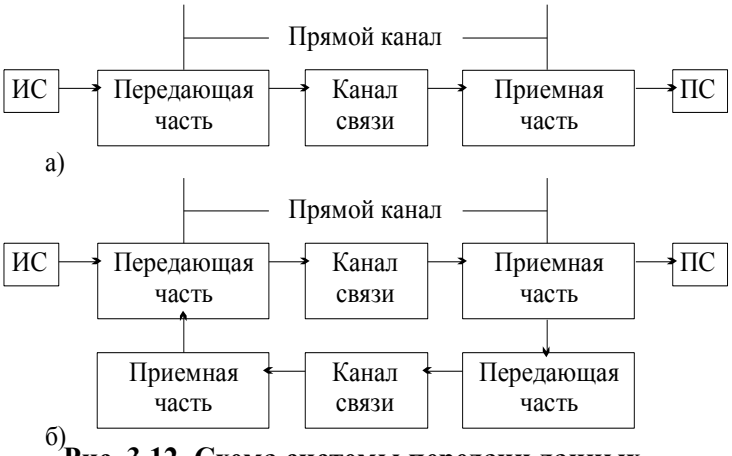

Рис. 3.12. Схема системы передачи данных.

а) без обратной связи;

б) с обратной связью.

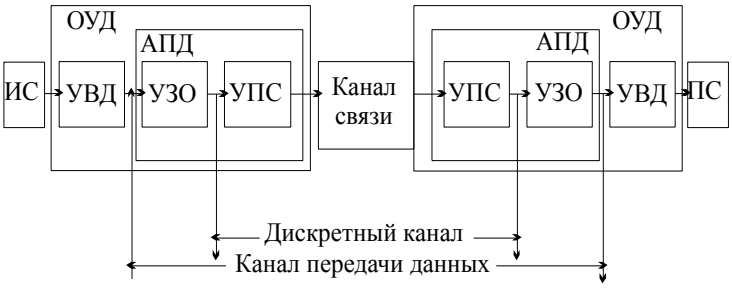

Рис. 3.13. Структура системы ПД.