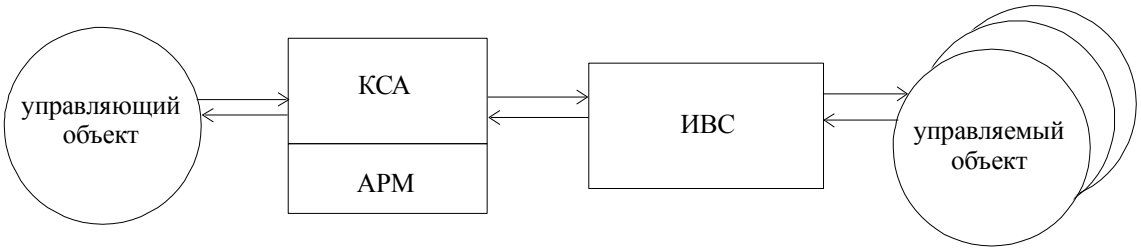

КСА - комплекс средств автоматизации
(средства форматирования, обработки,
отображения и документирования информации)
АРМ - автоматизированное рабочее место
ИВС - информационно-вычислительная сеть (система)

Рис.1. Структурная схема АСУ

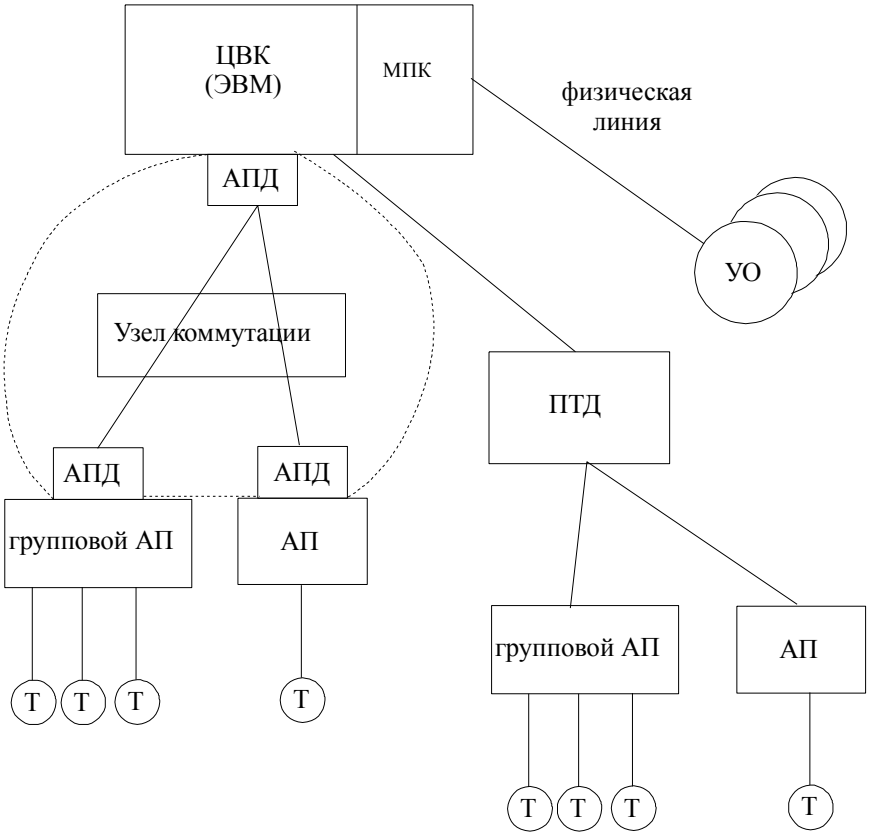

Рис. 2. Система телеобработки данных

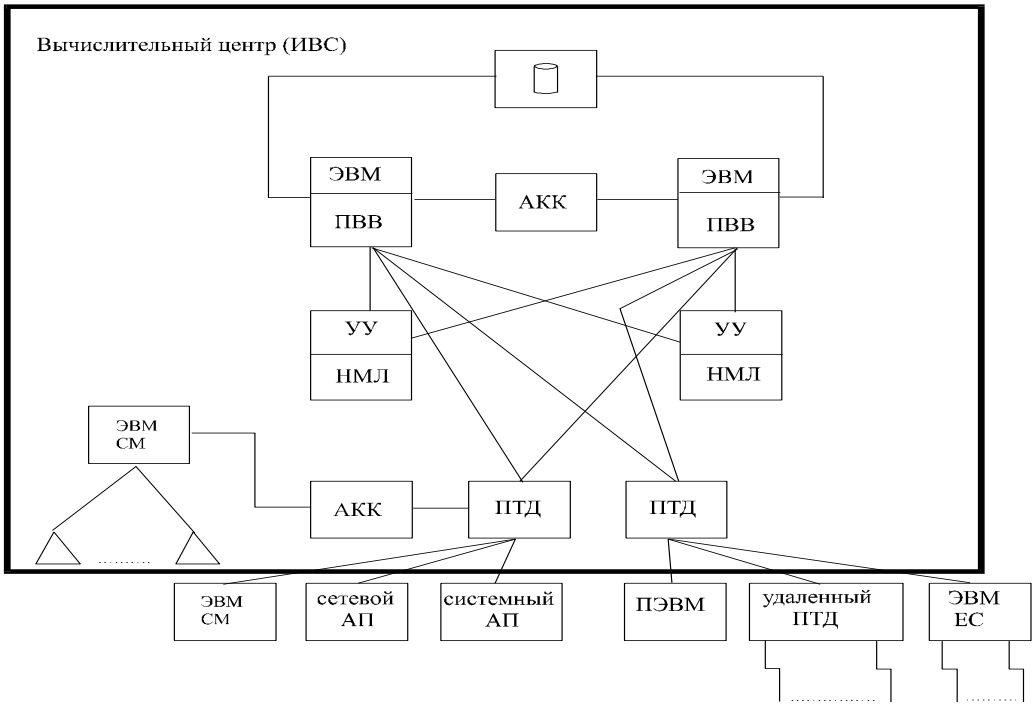

Рис. 3. Одноуровневая структура ИВС для АСУ

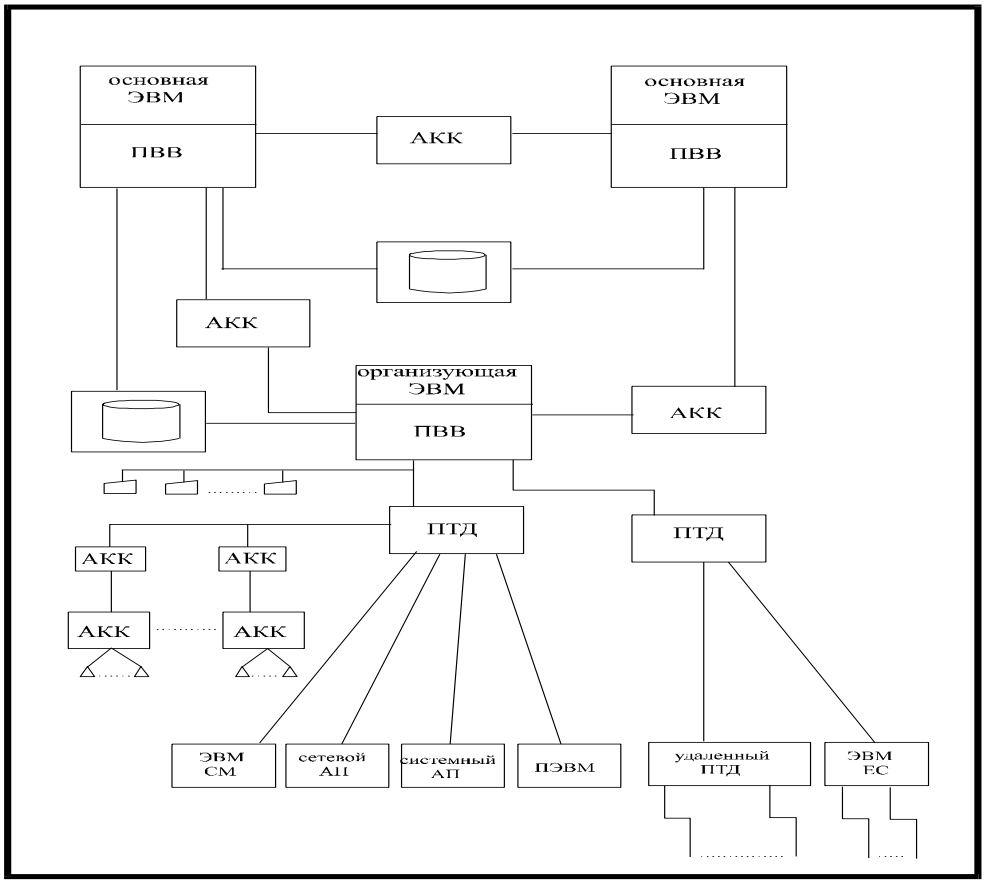

Рис.4. Двухуровневая структура ИВС для АСУ

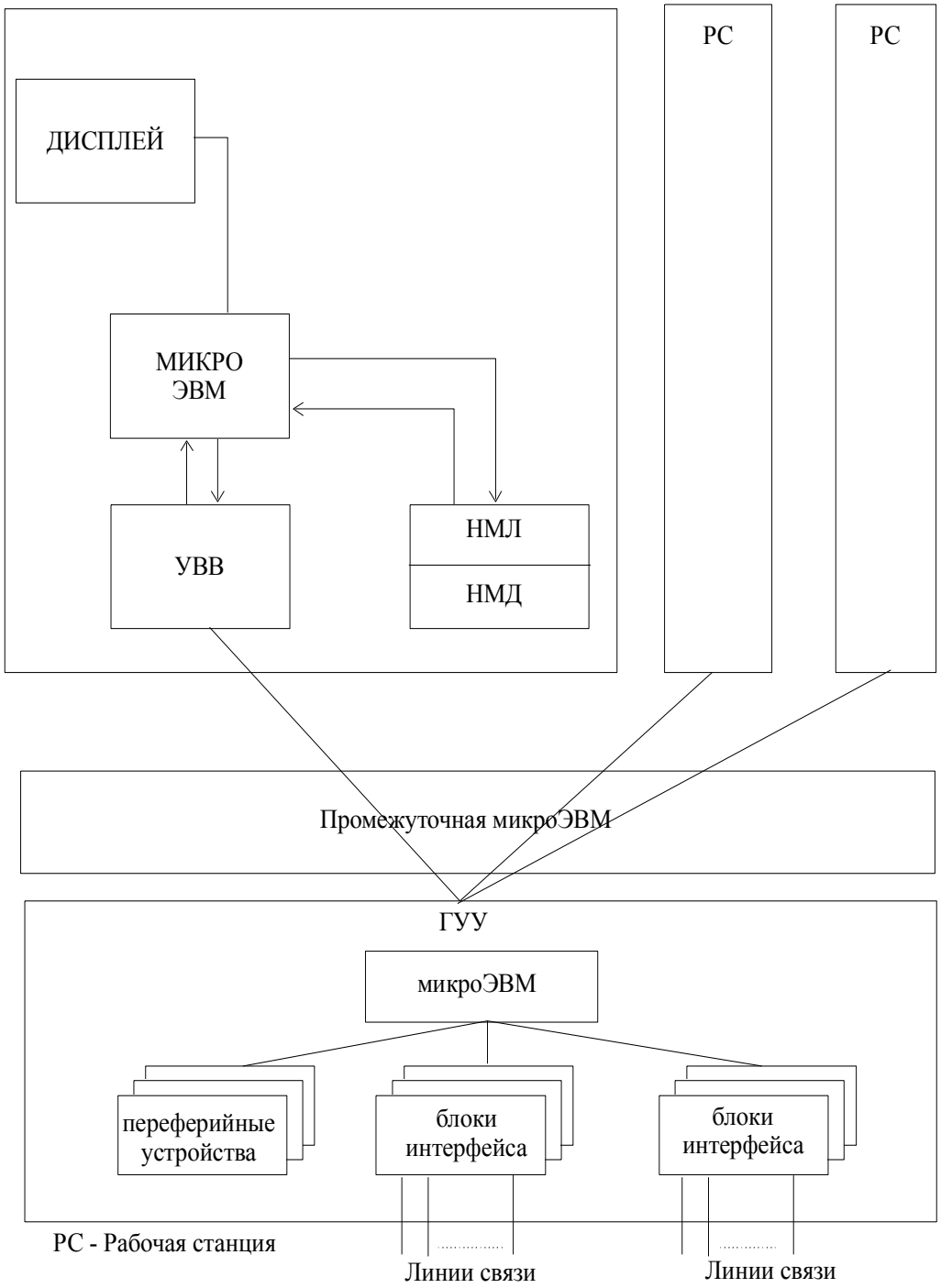

Рис. 5. Терминальный комплекс

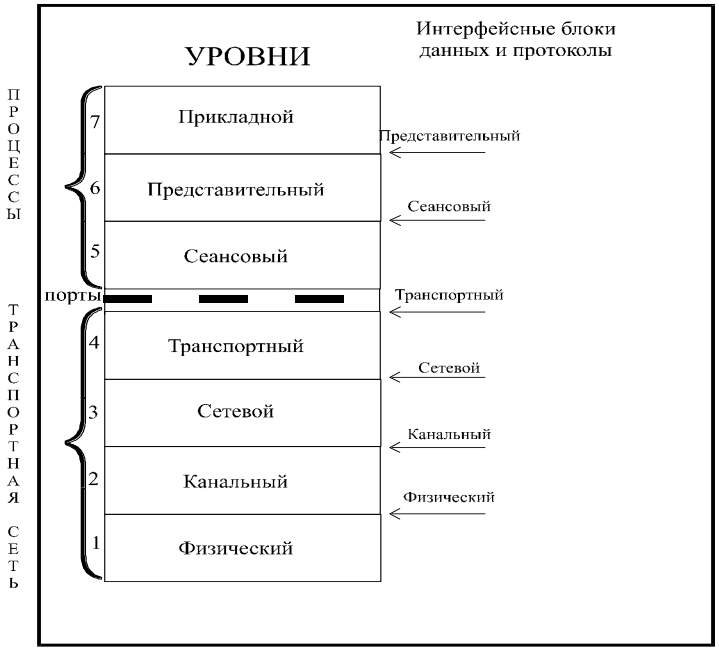

Рис. 6. Семиуровневая модель вычислительной сети

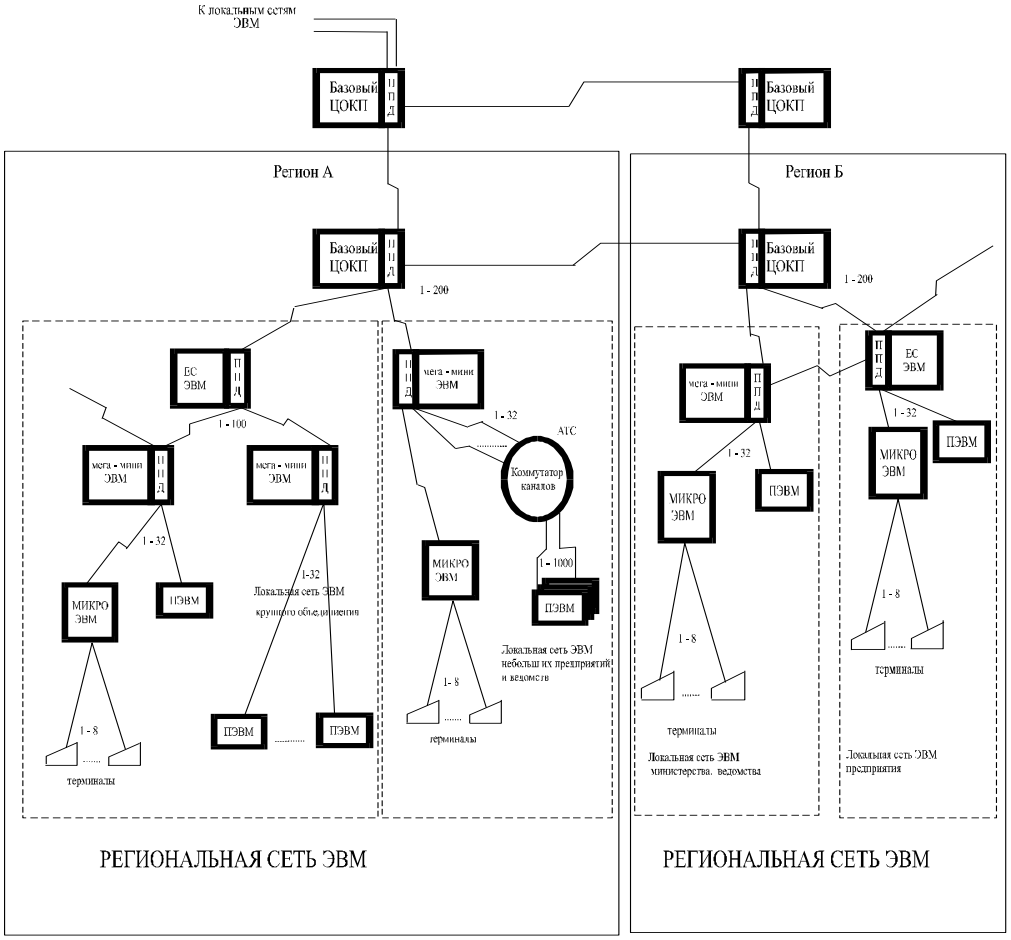

Рис. 7. Структурная схема территориальной сети ЭВМ (вариант)

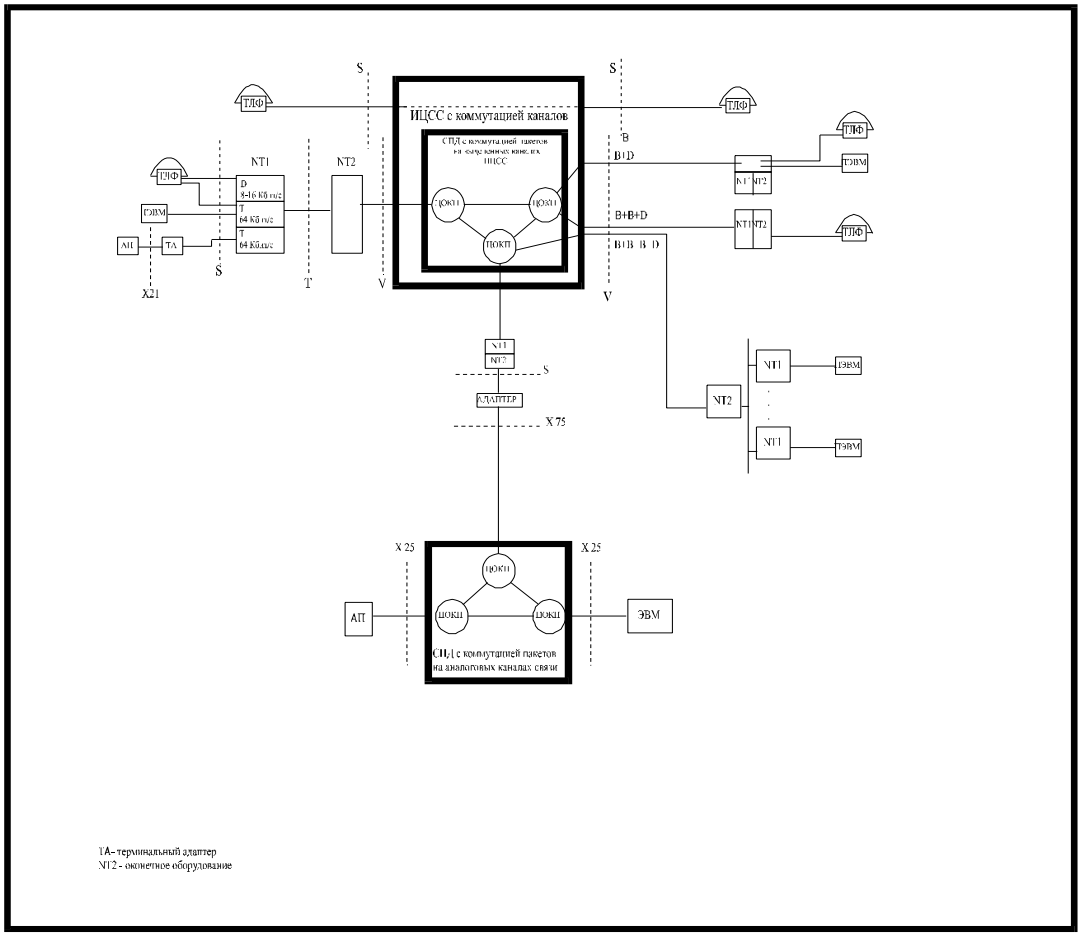

Рис. 8. Структура сети передачи данных для ТС ЭВМ

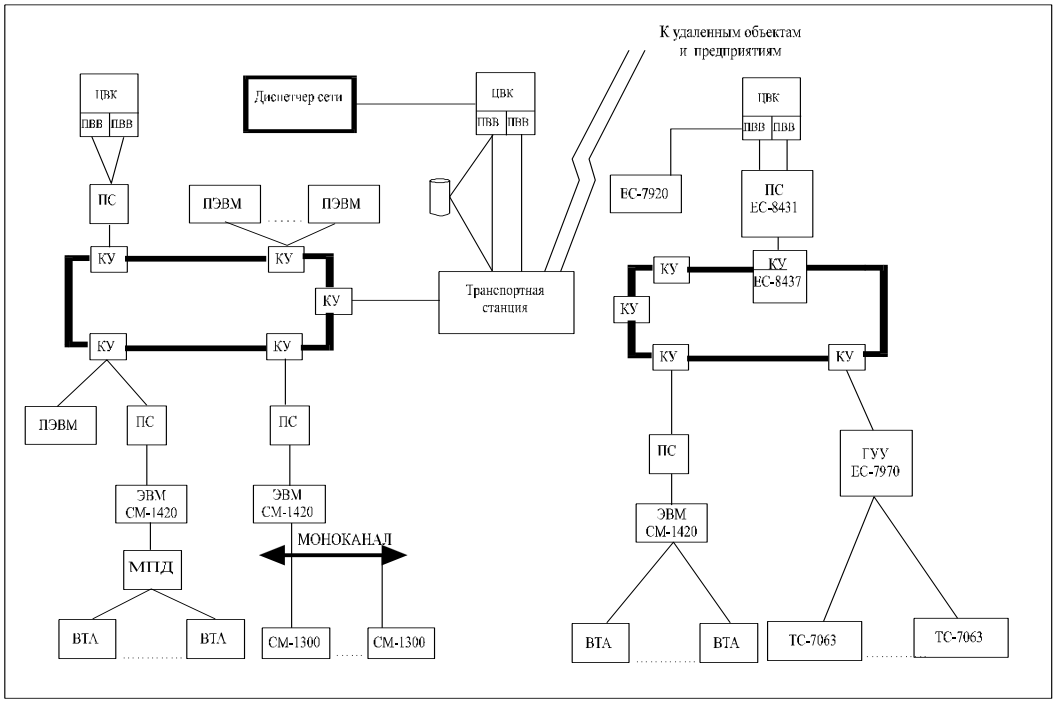

Рис. 9. Структурная схема локальной вычислительной сети