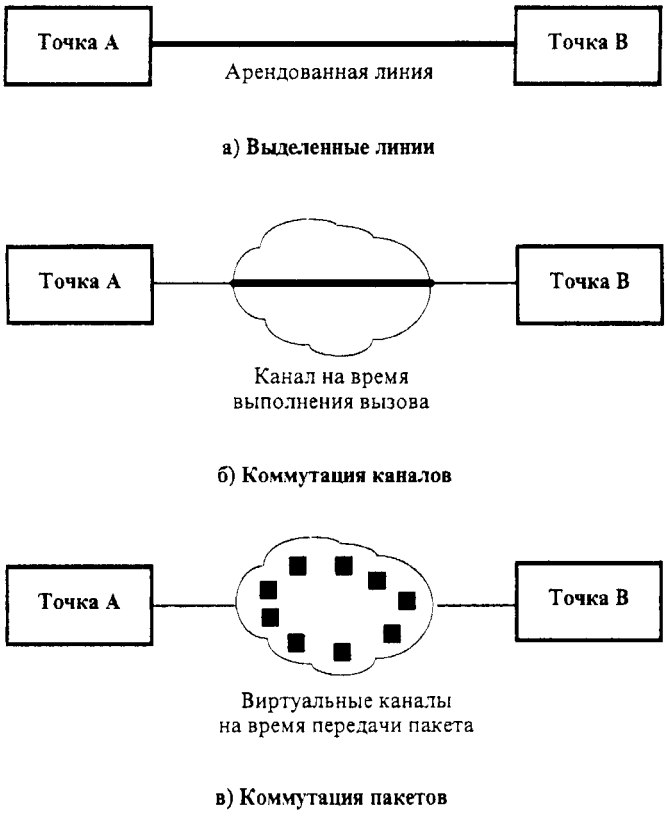

Рис.17.1. Способы коммутации в сетях.

а) выделенные каналы,

6) сети с коммутацией каналов,

в) сети с коммутацией пакетов.

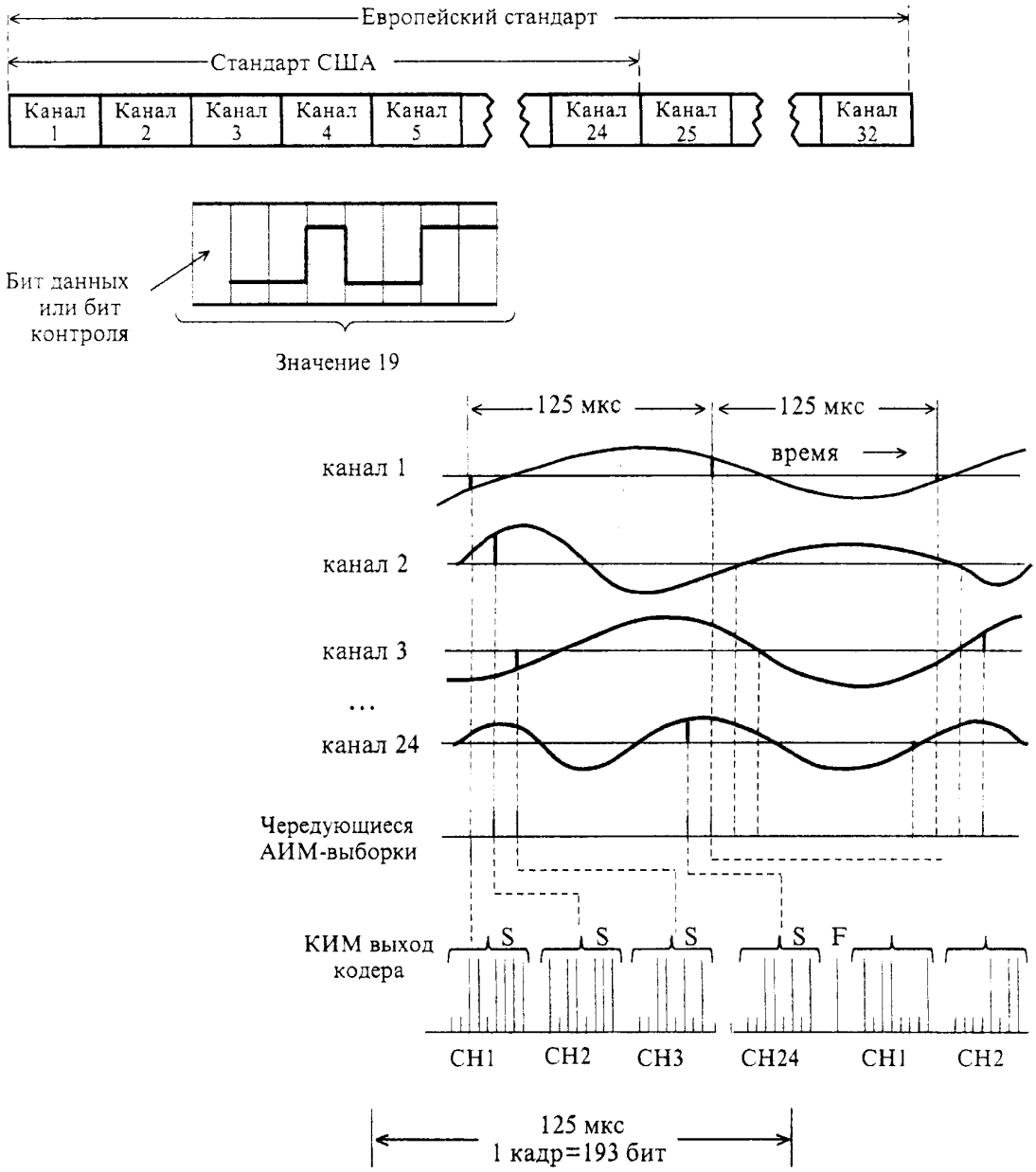

Рис. 17.2. Пример уплотненного канала с дискретной модуляцией.

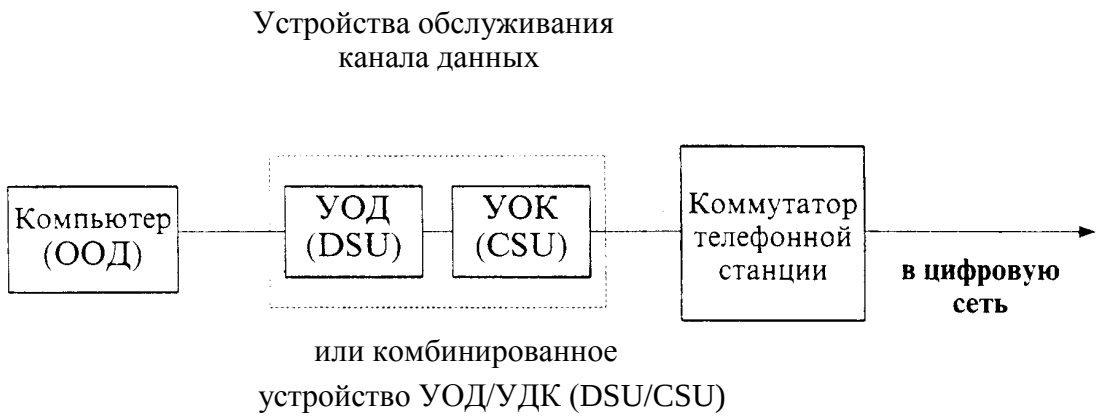

Рис. 17.3. Связь компьютера с цифровой линией.

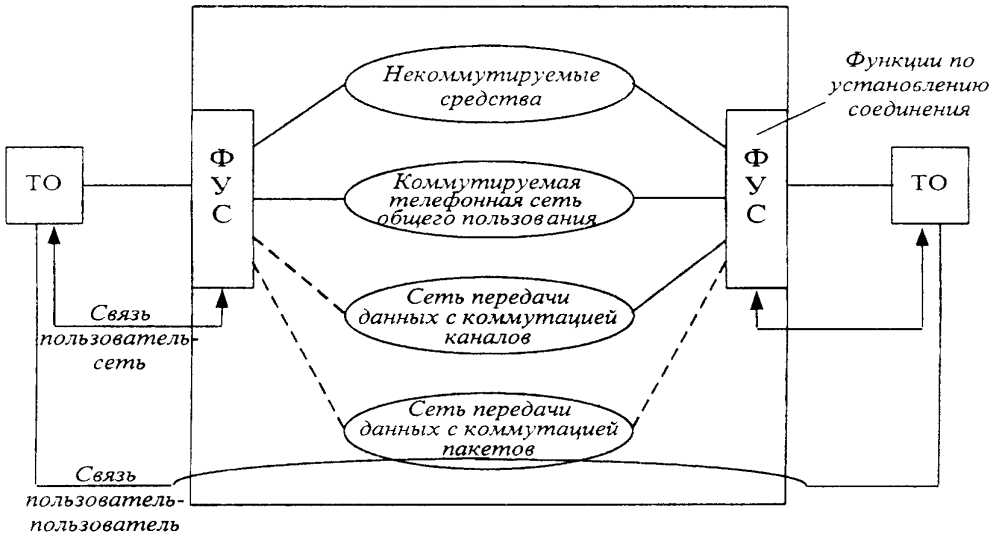

Рис. 17.4. Базовая модель архитектуры ISDN.

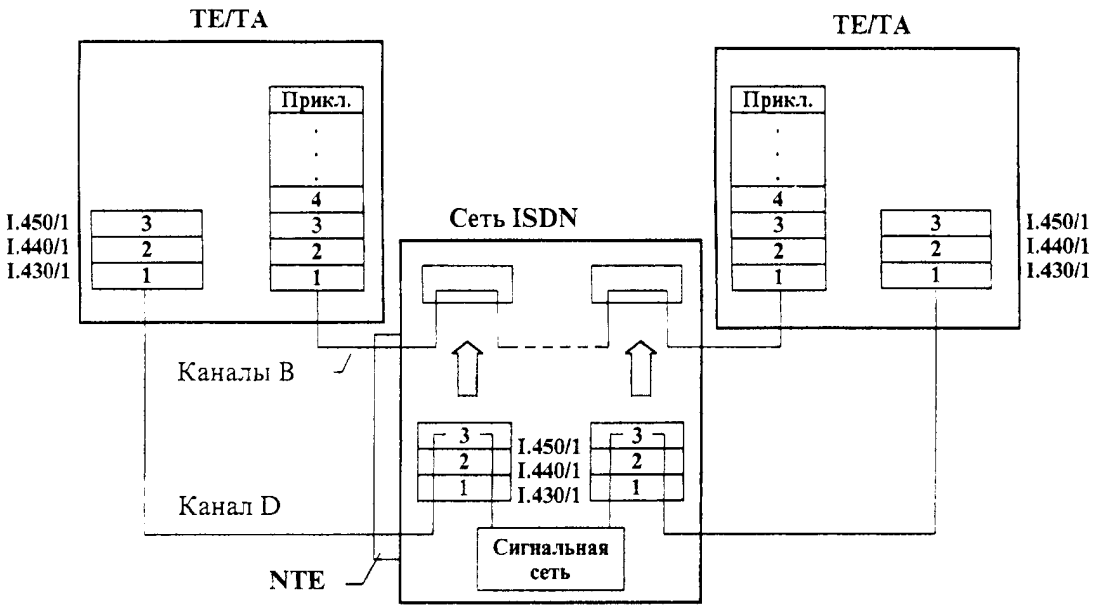

Рис. 17.5. Коммутация каналов в сетях ISDN.

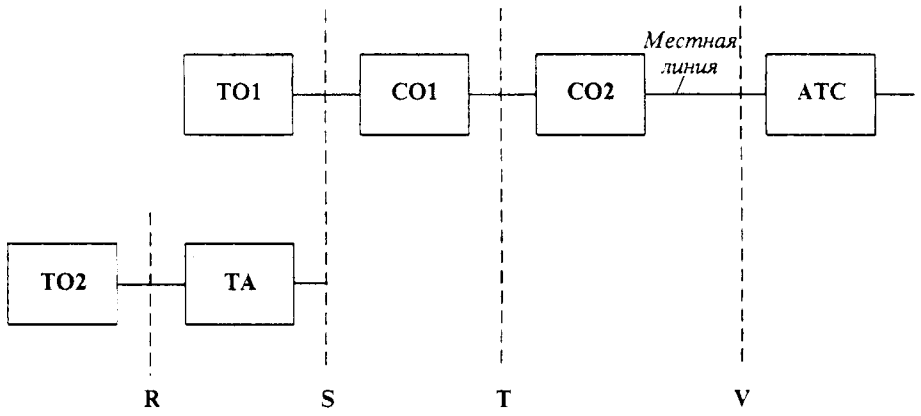

Рис. 17.6. Подключение пользовательского оборудования (ООД) к ISDN.

T02 - терминальное оборудование 2, имеющее интерфейсы серии V или X МККТТ (например, V. 24, X.21),

TA - терминальный адаптер, преобразовывающий интерфейсы серии V или X в интерфейсы I.430,

T01 - терминальное оборудование 1 – имеет стандарт 1.430 (например, цифровой телефон),

C02 - сетевое окончание 2 - реализует функции 2-го и 3-го уровней OSI (PBX, маршрутизатор),

C01 - сетевое окончание 1 -реализует функции CSU (уровень 1 модели OSI).

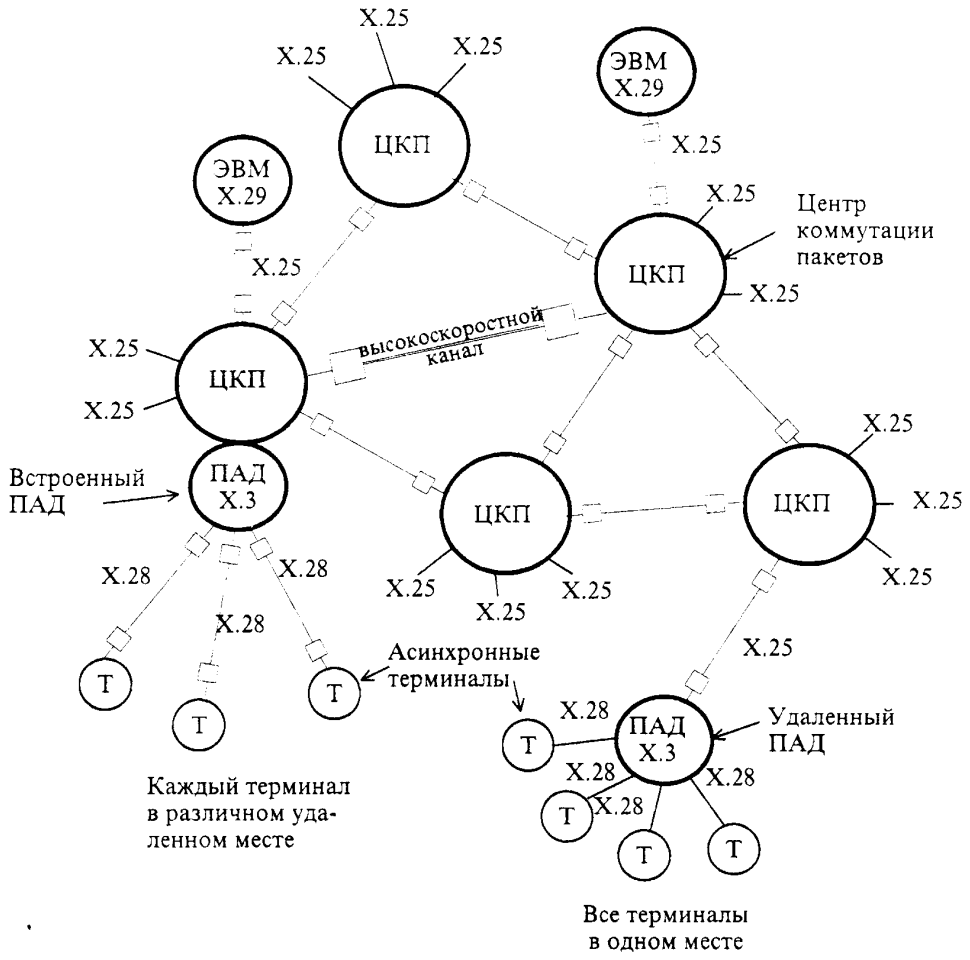

Рис. 17.7. Сеть коммутации пакетов X. 25.

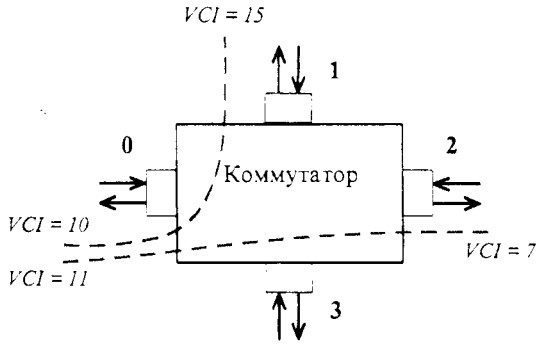

Таблица маршрутизации сети

Адрес назначения	Выходной порт
12 357 681 334	1
⋮	
61 212 356 771	2
⋮	

Таблица коммутации порта 1

VCI - in	VCI - out	Порт
15	10	0

Таблица коммутации порта 2

VCI - in	VCI - out	Порт
7	10, 11	0

Таблица коммутации порта 0

VCI - in	VCI - out	Порт
10	15	1
11	7	2

Рис. 17.8. Коммутация в сетях с виртуальными соединениями.

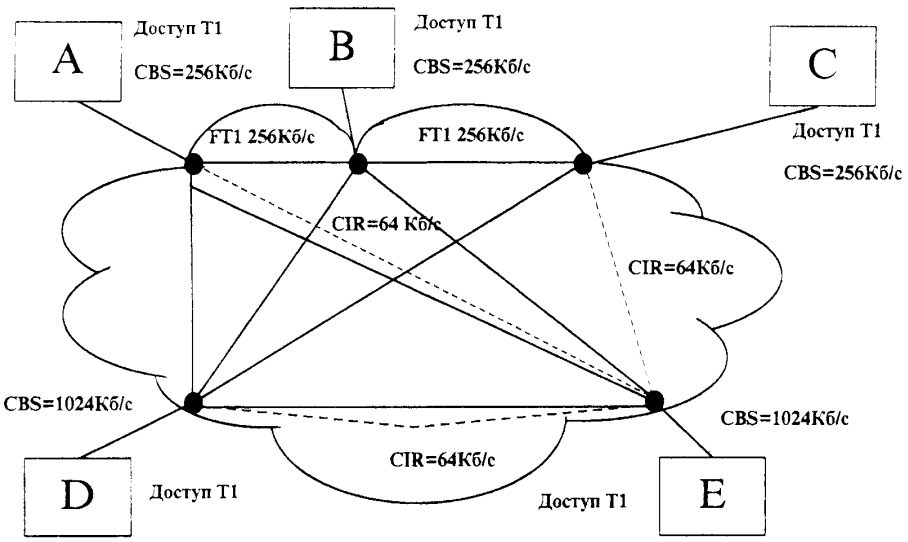

Рис. 17.9. Пример использования сети frame relay.

Таблица 17.1

Номинальная пропускная способность	**Время передачи**
9.6 Кб/с	0.91 мин
38.4 Кб/с	0.23 мин
56.0 Кб/с	0.16 мин
112.0 Кб/с	4.70 сек
1.544 Мб/с	0.35 сек
6.312 Мб/с	0.08 сек
10.0 Мб/с	0.05 сек

Таблица 17.2

Номинальная пропускная способность	**Пакеты в секунду**
9.6 Кб/с	18
19.2 Кб/с	36
56.0 Кб/с	106
1.544 Мб/с	2909
10.0 Мб/с	14880